S

A5W00046796
A6V11418688

de	Montageanleitung	**Drehantrieb**
en	Mounting instructions	**Rotary-type actuator**
fr	Instructions de montage	**Servo-moteur à action angulaire**
sv	Monteringsinstruktion	**Spjällställdon med vridande rörelse**
nl	Montage-aanwijzing	**Luchtklepservomotor voor rot. aandrijving**
it	Istruzioni di montaggio	**Servocomando rotativo per serrande**
fi	Asennusohje	**Kiertoliikkeinen ilmapeltien toimimoottori**
es	Instrucciones de montaje	**Actuador de acción rotativa**
da	Monteringsvejledning	**Motor for drejebevægelse**
zh	安装指导	**旋转型执行器**

GLA161.9E/HR

A

de **Lieferumfang**
en **Deliverables**
fr **Contenu**
sv **Leverans**
nl **Leveringsomvang**
it **Contenuto**
fi **Toimituslaajuus**
es **Contenido**
da **Leverancens omfang**
zh **设备构件**

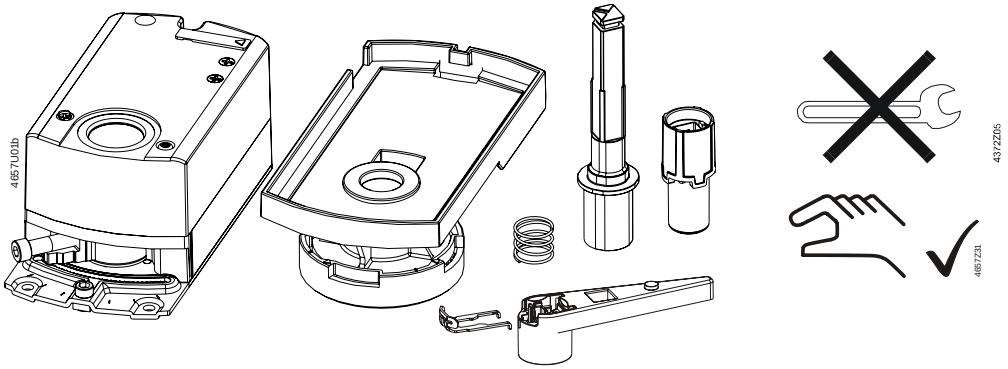

B

de **Hinweise / Warnungen**
en **Notes / Warnings**
fr **Indications / Mise en garde**
sv **Hänvisningar / Varningar**
nl **Aanwijzingen / Waarschuwingen**
it **Messa in servizio / Indicazioni**
fi **Huomauksia / Varoituksia**
es **Indicaciones / Consejos**
da **Bemærkninger / Advarsler**
zh **提示 / 警告**

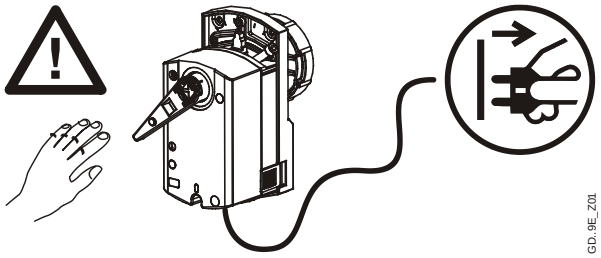

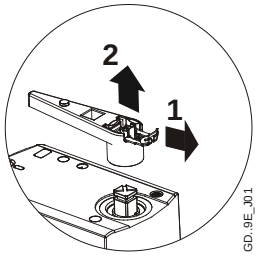

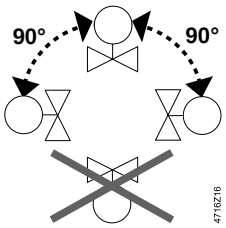

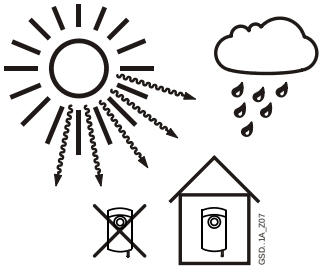

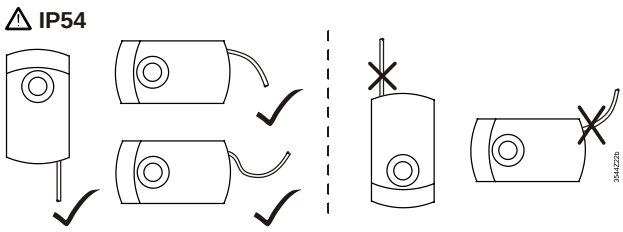

de

Diese Anleitung ist beim Antrieb oder in der Anlagendokumentation aufzubewahren!

Dieses Symbol weist auf Gefahren und Massnahmen zum Schutz von Personen und Sachen hin:

- Antriebe für AC 100…240 V ~ dürfen nur durch autorisiertes Personal angeschlossen werden.
- Die Anschlusskabel des Antriebs dürfen nicht im Wasser liegen.
- Das Anschlusskabel darf weder am Ventilkörper noch an den Rohren befestigt werden.

Gerät der Schutzklasse II (Schutzisolierung)

Gerät der Schutzklasse III (Schutzisolierung)

Achtung! Der Stellantrieb darf nicht geöffnet werden

Verdrahtung und Inbetriebnahme
Siehe in den anlagenspezifischen Unterlagen und in der Basisdokumentation "Technische Grundlagen" A6V10636196 zum Antrieb.

sv

Denna instruktion skall förvaras tillsammans med ställdonet eller anläggningsdokumentationen!

Denna symbol gäller riskfaktorer samt åtgärder för att undvika person- och materialskador.

- Ställdon med AC 100…240 V ~ får anslutas endast av behörig personal.
- Ställdonets anslutningskabel får inte ligga i vatten.
- Fäst ej anslutningskabeln direkt på röret eller kulventilen.

Apparat i isolerklass II (skyddsisolering)

Apparat i isolerklass III (skyddsisolering)

OBS! Ställdonet får inte öppnas.

Elektrisk inkoppling och igångkörning
Se anläggningsspecifika underlag och grundläggande beskrivning “Handbok A6V10636196” för ställdonet.

fi

Tätä ohjetta tulee säilyttää toimimoottorin läheisyydessä tai yhdessä laitosdokumenttien kanssa!

Tämä symboli viittaa vaaraan ja toimenpiteisiin, joita tarvitaan henkilö- ja aineellisten vahinkojen välttämiseksi:

- Ainoastaan valtuutetut ammattihenkilöt saavat liittää AC 100…240 V ~:n toimimoottoreita.
- Toimimoottorin liitäntäkaapelit eivät saa kastua tai muuten altistua vedelle.
- Älä kiinnitä kytkentäjohtoa putkistoon tai palloventtiiliin

Suojausluokan II laite (suoraerotus)

Suojausluokan III laite (suojaerotus)

Huomio! Toimimoottoria ei saa avata.

Johdotus ja käyttöönotto
Katso laitoskohtaiset dokumentit ja toimimoottorin tekninen käsikirja A6V10636196.

en

Store these instructions together with the actuator or with the plant documentation!

This symbol denotes dangers and measures to avoid personal injury and property damage:

- Only authorized personnel may connect actuators for AC 100…240 V ~.
- Do not expose the actuator's connecting cables to water or lay the cables in water.
- Do not attach the connecting cable to the piping or the ball valve.

Device of protection class II (protective insulation)

Device of protection class III (protective insulation)

Warning! Do not open the actuator.

Wiring and commissioning
Refer to the actuator's commissioning instructions and document "Technical basics" A6V10636196.

nl

Deze handleiding moet bij de servomotor, of met de documentatie van de installatie worden bewaard!

Dit symbool wijst op gevaar en maatregelen ter bescherming van personen en materiaal:

- AC 100…240 V ~ aandrijvingen mogen alleen door bevoegd personeel worden aangesloten.
- De aansluitkabel van de aandrijving mag niet in het water liggen.
- Aansluitkabel niet bevestigen aan afsluiterhuis of leidingen.

Apparaat van beschermingsklasse II (beschermings isolatie)

Apparaat van beschermingsklasse III (beschermings isolatie)

Opgelet! De servomotor mag niet worden geopend.

Bekabeling en inbedrijfstelling
Raadpleeg de installatie-documentatie en de basisdocumentatie “technische grondslagen” A6V10636196 van de servomotor.

es

Conserve estas instrucciones con el actuador o con la documentación de la instalación!

Este símbolo denota peligro y medidas para evitar daños personales y de la propiedad:

- Sólo el personal autorizado puede conectar los actuadores a AC 100…240 V ~.
- No exponer los cables de conexión del actuador al agua ni dejarlos en contacto con ésta.
- No sujetar los cables de conexión a la tubería o a la válvula de bola.

Equipo con tipo de protección II (aislamiento protegido)

Equipo con tipo de protección III (aislamiento protegido)

Atención! el actuador no debe ser abierto.

Cableado y puesta en marcha
Ver la documentación técnica “Technical basics” A6V10636196 del actuador.

fr

Cette instruction est à conserver avec le servomoteur ou avec la documentation de l’installation!

Ce symbole signale un danger pour les personnes et les biens et les mesures y-afférentes:

- Le branchement des servomoteurs AC 100…240 V ~ ne doit être effectué que par un personnel qualifié.
- Les câbles de raccordement du servomoteur ne doivent pas être en contact avec l'eau.
- Ne pas fixer le câble de raccordement du servomoteur sur la tuyauterie ou sur la vanne.

Classe d'isolation II (isolation de protection)

Classe d'isolation III (isolation de protection)

Attention! Le servo-moteur ne doit pas être ouvert.

Câblage et mise en service
se référer à la documentation de l’installation et au manuel technique A6V10636196 du servomoteur.

it

Queste istruzioni devono essere conservate con la documentazione dell’impianto!

Questo simbolo indica – pericolo – il personale deve fare attenzione per evitare ferite o danni.

- I collegamenti a AC 100…240 V ~ devono sempre essere eseguiti da personale autorizzati.
- Non esporre all‘acqua il cavo ed i collegamentii elettrici.
- Non attaccare il cavo di collegamento alle tubazioni o alla valvola a sfera.

Apparecchi di protezione classe ii (protezione isolamento)

Apparecchio di protezione classe III (protezione isolamento)

Attenzione! Il servocomando non deve essere aperto.

menti e messa in servizio
Consultare la documentazione per l’installazione e il foglio tecnico (A6V10636196) del servocomando.

da

Opbevar denne vejledning sammen med motoren eller med anlægsdokumentationen!

Dette symbol gør opmærksom på farer og forholdsregler til beskyttelse af personer og genstande:

- Motorer til AC 100…240 V ~ må kun tilsluttes af autoriserede personer.
- Motorens tilslutningskabler må ikke ligge i vand.
- Forbindelseskablet må ikke fastgøres til rørsystemet eller kugleventilen!

Apparat i isoleringsklasse II (beskyttelsesisolering)

Apparat i isoleringsklasse III (beskyttelsesisolering)

OBS! Motoren må ikke åbnes.

Eltilslutning og idriftsættelse
Se den anlægsspecifikke dokumentation samt basisdokumentationen “Tekniske principper” A6V10636196 for motoren.

zh

请将此安装指导文件与驱动器或现场文件保存在一起。

此符号代表危险和须要採取措施以免对人及財產生損害:

- 只有被授权的工程人员才可进行 AC 100…240 V ~ 交流电压的电气安装。
- 不要将已连接电线的驱动器暴露在水中及将电线安放在水中。
- 请勿连接电缆至管道或球阀

设备安全等级II (绝缘保护)

设备安全等级 III (绝缘保护)

注意 ! 请不要打开驱动器

驱动器接线和調试
请察看调试指导和驱动器技术资料A6V10636196.

C

de **Montage auf Kugelhahn**
en **Ball valve Mounting**
fr **Montage sur vanne à boisseau sphérique**
sv **Montera ställdonet på kulventilen**
nl **Montage op de Kogelafsluiter**
it **Montaggio sull'valvoia a sfera**
fi **Asennus palloventtiiliin**
es **Montaje sobre el válvula de bola**
da **Montering på kulventil**
zh 裝配在球閥閥體上

1

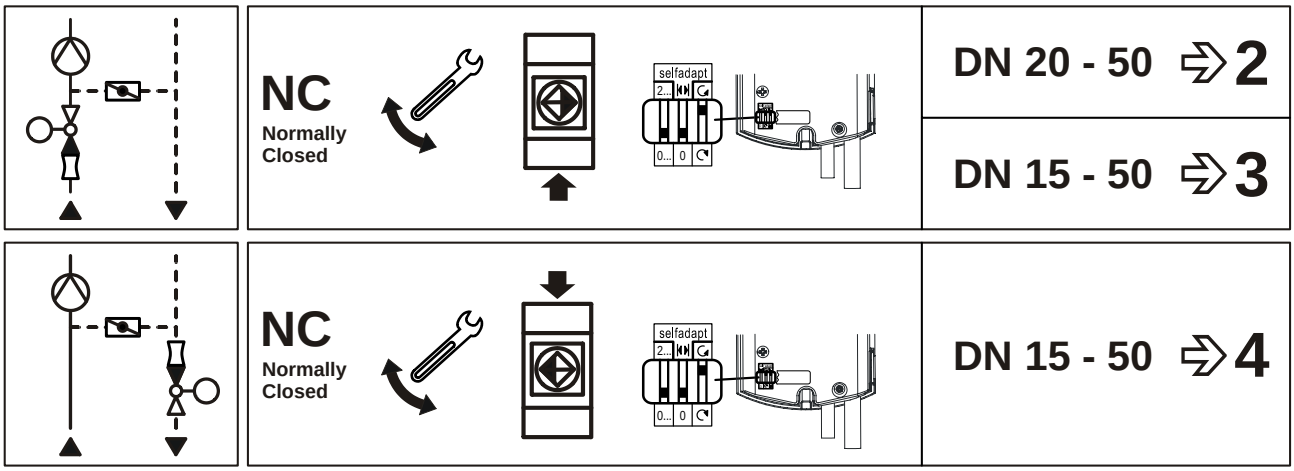

2

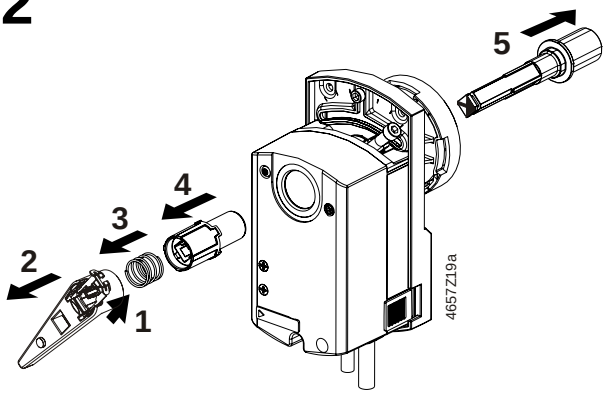

2.1

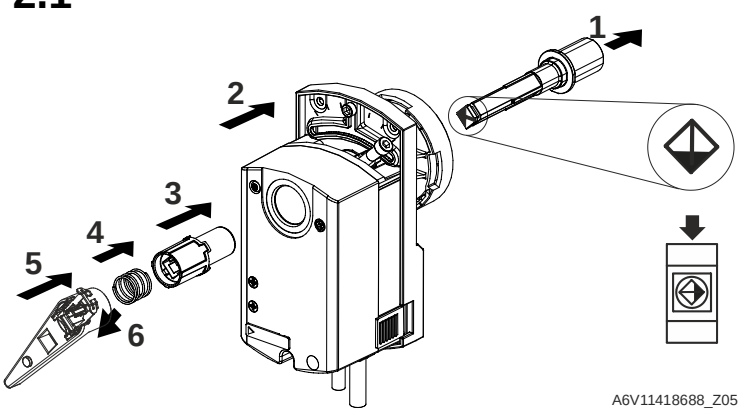

2.2

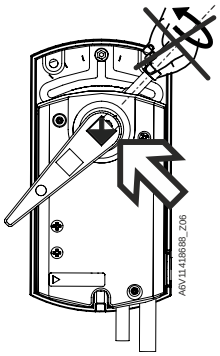

2.3

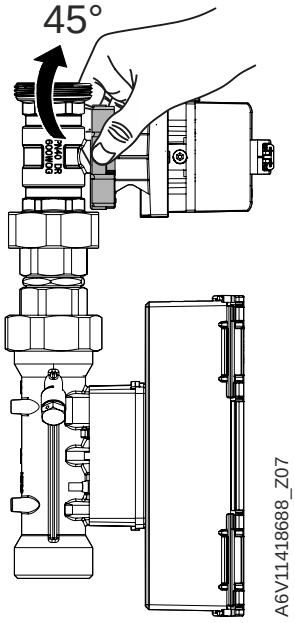

3

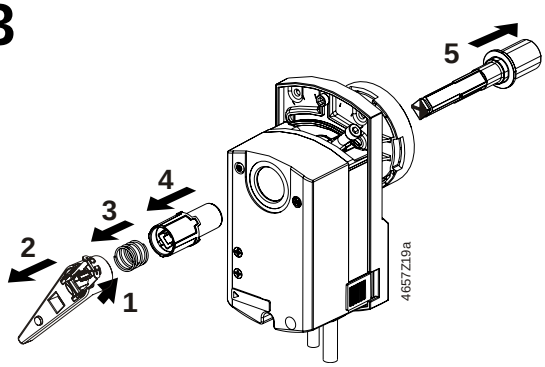

3.1

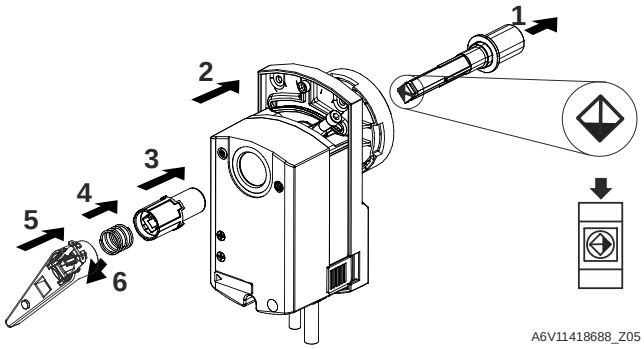

3.2

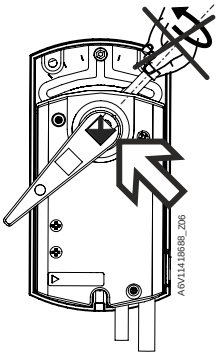

3.3

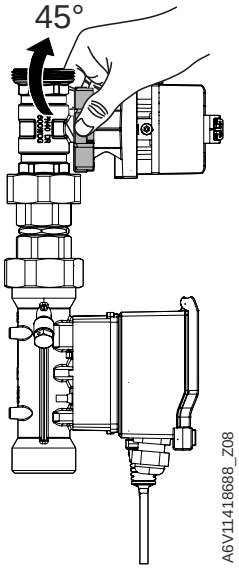

4

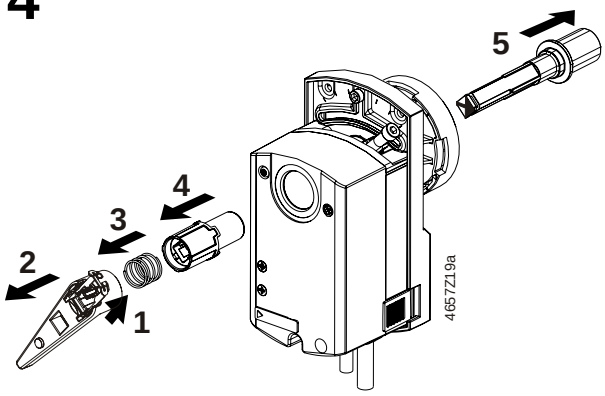

4.1

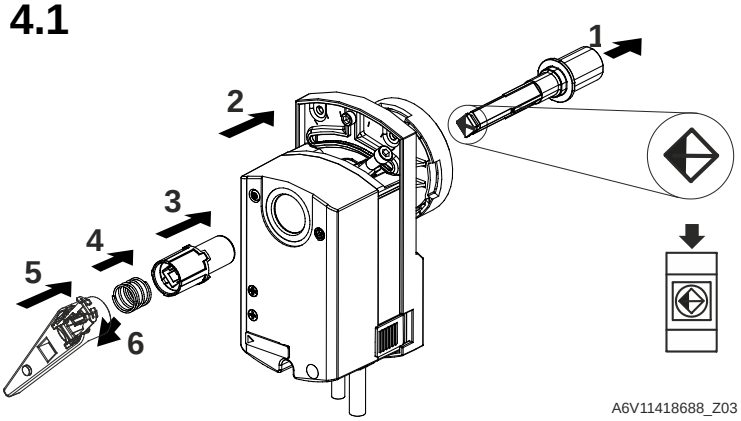

4.2

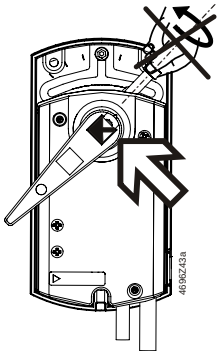

4.3

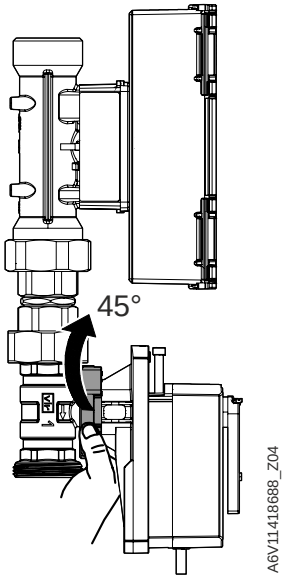

D

de Massbild
en Dimensions
fr Encombrement
sv Måttuppgift

nl Maatschets
it Ingombri
fi Mittapiirros
es Dimensiones

da Målskitse
zh 尺寸

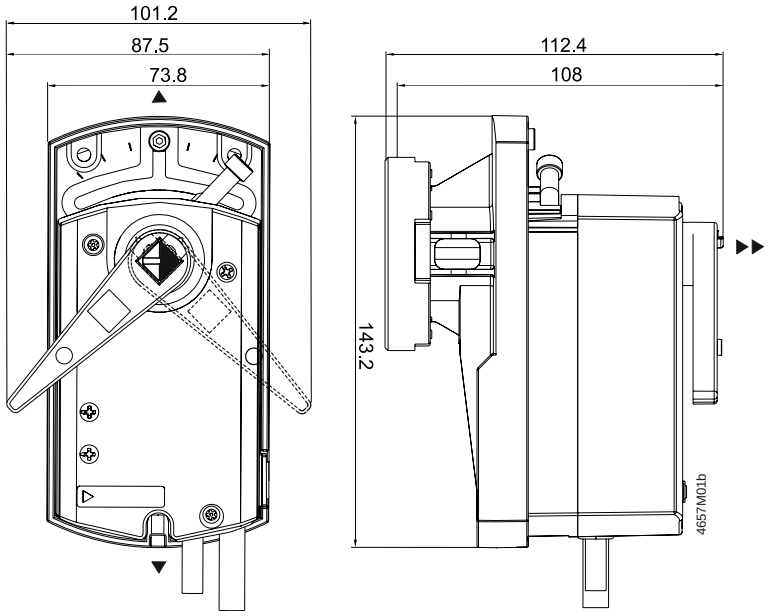

Minimum clearance from ceiling or wall for mounting, connection, operation, maintenance etc.
► = > 100 mm
►► = > 200 mm

Masse in mm
Dimensions in mm
Dimensions en mm
Mått i mm
Afmetingen in mm
Dimensioni in mm
Mitat mm
Dimensiones en mm
Mål i mm
尺寸单位 mm

E

de Geräteschaltplan
en Wiring diagram
fr Schéma de raccordement
sv Kopplingsschema

nl Aansluitschema
it Schema di collegamento
fi Kytkentäkaavio
es Conexionado eléctrico

da Apparatdiagram
zh 接线图

Stetigsteuerung DC 0...10 V
Modulating control DC 0...10 V
Commande progressif DC 0...10 V
Kontinuerlig styrsignal DC 0...10 V DC
Modulere besturing DC 0...10 V DC
Comando analogico DC 0...10 V c.c.
Moduloiva ohjaus DC 0...10 V DC
Control continuo DC 0...10 V CC
Kontinuerlig styring DC 0...10 V
DC 0...10 V 连续量控制

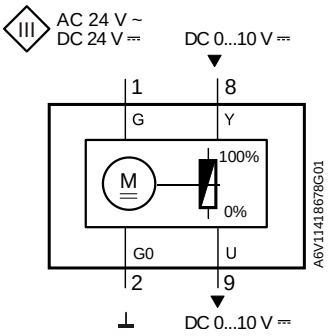

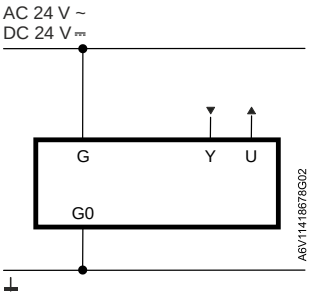

de

Kabelbezeichnungen

Anschluss	Kabel				Bedeutung
	Code	Nr.	Farbe	Abkürzung	
Antriebe AC 24 V ~ DC 24 V ⎓	G	1	rot	RD	System Potential AC 24 V ~ / DC 24…48 V ⎓
	G0	2	schwarz	BK	Systemnull
	Y	8	grau	GY	Signaleingang
	U	9	rosa	PK	Signalausgang

en

Wire designations

Connection	Cable				Meaning
	Code	No.	Color	Abbreviation	
AC 24 V ~ DC 24 V ⎓ Actuators	G	1	red	RD	System potential AC 24 V ~ / DC 24…48 V ⎓
	G0	2	black	BK	System neutral
	Y	8	grey	GY	Signal-in
	U	9	pink	PK	Signal-out

fr

Désignation des câbles

Câbles de raccordement	Câble				Signification
	Code	No.	Couleur	Abbreviation	
servo-moteurs AC 24 V ~ DC 24 V ⎓	G	1	rouge	RD	potentiel du système AC 24 V ~ / DC 24…48 V ⎓
	G0	2	noir	BK	zéro du système
	Y	8	gris	GY	entrée signal
	U	9	rose	PK	sortie signal

zh

电缆说明

连　接	线　缆				注　解
	端子号	端子	顏　色	缩　写	
AC 24 V ~ DC 24 V ⎓ 驱动器	G	1	红色	RD	供电类型为 AC 24 V ~ / DC 24…48 V ⎓
	G0	2	黑色	BK	中线性
	Y	8	灰色	GY	信号输入
	U	9	粉色	PK	信号输出

Issued by
Siemens Switzerland Ltd
Smart Infrastructure
Global Headquarters
Theilerstrasse 1a
6300 Zug
Switzerland
Tel. +41 58-724 24 24
www.siemens.com/buildingtechnologies

© Siemens Switzerland Ltd, 2019
Technical specifications and availability subject to change without notice.